Baureihe: *Tragarm „TOLERO“ – Schwenkarm „PANTHERA“*

Produktbeschreibung

- Für Verbindungsachse
mit Außen- ⌀ **32 mm**
- Top Design
- Sehr verwindungssteif
- Geschlossene Ausführung
mit Kabelmanagement
- Durchlass-Öffnung ∅ 28mm
- Kabel vom Anwender einzulegen
- Kabel vollständig im System geführt
- für Kaltgerätestecker und HDMI;
USB möglich

Kabelführung, Tragarm „TOLERO“

Kabelführung, Schwenkarm „PANTHERA“

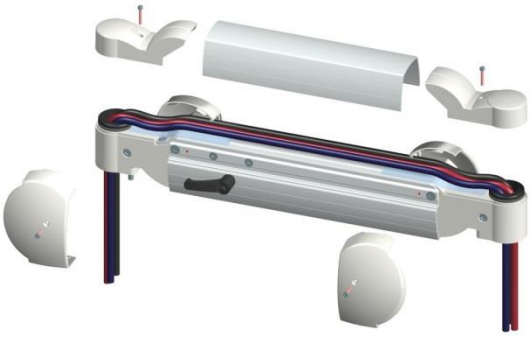

Kombinationen Beispiele

Kombination **K-21061**

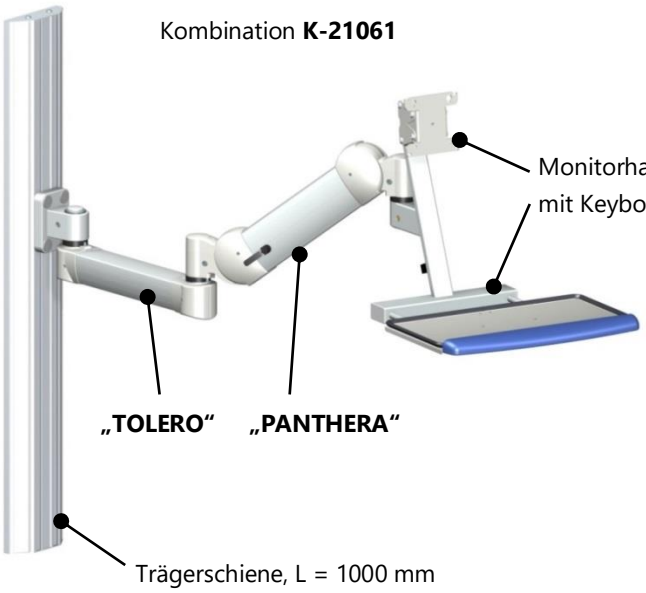

Kombination **K-21011**

Anbindung an waagrechte Normschiene
Tragarm Ausladung: 350 mm

Kombination **K-21031**

Anbindung an Wand oder Trägerschiene.
Darstellung: Schwenkarm in oberer Position

Tragarm „TOLERO“

Farbe: natur eloxiert + weiß

Artikel-Nr.	Beschreibung	Abbildung
M-21200 - 350	**Tragarm „TOLERO“** Gesamtausladung: 350 mm Gewicht: 1,4 kg Tragfähigkeit: bis 35 kg	 um 180° gedreht
M-21200 - 500	**Tragarm „TOLERO“** Gesamtausladung: 500 mm Gewicht: 1,7 kg Tragfähigkeit: bis 35 kg	 um 180° gedreht

Schwenkarm „PANTHERA“

Farbe: natur eloxiert + schwarz + weiß

Artikel-Nr.	Beschreibung	Abbildung
M-21100 – 800 N	**Schwenkarm „PANTHERA“** Ausladung max.: 463 mm Höhenverstellung: ca. 370 mm, ± 37,5° Gewichtsausgleich justierbar mit Klemmung Gewicht: 3 kg Tragfähigkeit: 5 bis 20 kg	Stellung unten
M-21100 – 1000 N		
M-21100 – 1300 N		
M-21110 – 1000 N	**Schwenkarm „PANTHERA-XL“** Ausladung max.: 552 mm Höhenverstellung: ca. 478 mm Gewichtsausgleich justierbar mit Klemmung Gewicht: 3,4 kg Tragfähigkeit: 7 bis 16 kg	Stellung unten
M-21110 – 1300 N		

Anbindung

Farbe: natur eloxiert + schwarz

Tragfähigkeit: bis 35 kg, Verbindungsachse: Außen- ∅ 32 mm, Durchlass- ∅ 28 mm, inkl. Distanzhülse und 2x Sicherungsring

Artikel-Nr.	Beschreibung	Abbildung
M-20239	**An waagrechte Normschiene 25 x 10 oder 35 x 8 mm** Ausladung: 62 mm Gewicht: 1,1 kg	
M-20240	**An senkrechte Normschiene 25 x 10 mm** Ausladung: 53 mm Gewicht: 0,8 kg	180° gedreht
M-20241	**An Wand oder Trägerschiene** Ausladung: 67 mm Gewicht: 1,1 kg	180° gedreht
M-20254 – RD38	**An Rohr ∅ 38 mm,** Ausladung: 77 mm, Gewicht: 0,95 kg	
M-20254 – RD35	**An Rohr ∅ 35 mm,** Ausladung: 81 mm, Gewicht: 0,98 kg	
M-20254 – RD30	**An Rohr ∅ 30 mm,** Ausladung: 77 mm, Gewicht: 1 kg	180° gedreht
M-20254 – RD25	**An Rohr ∅ 25 mm,** Ausladung: 71 mm, Gewicht: 0,9 kg	

Anbindung

Farbe: natur eloxiert + schwarz

Tragfähigkeit: bis 35 kg, Verbindungsachse: Außen- ∅ 32 mm, Durchlass- ∅ 28 mm, inkl. Distanzhülse und 2x Sicherungsring

Artikel-Nr.	Beschreibung	Abbildung
M-20474	**An Beatmungs- oder Narkosegerät** Ausladung: 67 mm Gewicht: 0,9 kg	180° gedreht
M-20238	**An GCX-Profil** Ausladung: 58 mm Gewicht: 0,7 kg	180° gedreht
M-20252	**An Standard Profil** Ausladung: 65 mm Gewicht: 1,1 kg	180° gedreht
	An Versorgungskanal **(2x waagrechte Normschiene 25 x 10 mm)** Auch um 180° gedreht montierbar Ausladung: 78 mm	Beispiel: M-20481, Knoten unten montiert. An Versorgungskanal (nicht im Lieferumfang)
M-20480	Normschienenabstand **bis 330 mm** Gesamthöhe: 508 mm, Gewicht: 2 kg	
M-20481	Normschienenabstand **bis 360 mm** Gesamthöhe: 508 mm, Gewicht: 2,1 kg	
M-20482	Normschienenabstand **bis 740 mm** Gesamthöhe: 908 mm, Gewicht: 3 kg	

Monitorhalterung

Farbe: natur eloxiert + schwarz + pulverbeschichtet weiß

VESA-Standard 75 / 100 mm, drehbar ± 90°, neigbar ± 15°

Verbindungsachse mit Außen- ∅ 32 mm und Durchlass- ∅ 28 mm, inkl. Distanzhülse und 2x Sicherungsring.

Artikel-Nr.	Beschreibung	Abbildung
M-20383	Ausladung: 78 mm Gewicht: 0,8 kg Tragfähigkeit: **bis 5 kg**	
M-20393	Ausladung: 101 mm Gewicht: 1,1 kg Tragfähigkeit: **bis 25 kg**	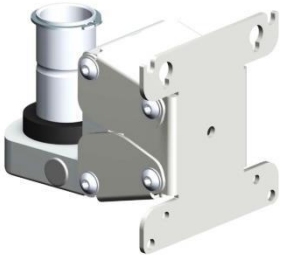

Verbindungselement

Artikel-Nr.	Beschreibung	Abbildung
M-16132	**Verbindungsachse für Tragarme / Schwenkarme** inkl. Distanzhülse und 2x Sicherungsring. Außen- ∅ 32 mm Durchlass- ∅ 28 mm Gewicht: 0,3 kg	

Geräteträger

Grundarbe: natur eloxiert + pulverbeschichtet weiß

VESA-Standard 75 / 100 mm, drehbar ± 90°, neigbar ± 15°

Verbindungsachse mit Außen- ∅ 32 mm und Durchlass- ∅ 28 mm, inkl. Distanzhülse und 2x Sicherungsring.

Tragfähigkeit: bis 5 kg, weiche Handauflage in blau (optional in anthrazit) und Kantenschutz in schwarz

Artikel-Nr.	Beschreibung	Abbildung
M-20130-B	**Keyboardplatte mit Auszug 105 mm und Halterung für Monitor bis 20 kg** Tiefe 208 mm, Innenmaß variabel: von 412 bis 682 mm in Stufen verstellbar, Mausablage wahlweise links oder rechts Justierbare Höhenverstellung über Profil: 210 mm Ausladung: 438 mm Gewicht: 5,2 kg Mausplatten außen montiert	
M-20129-B	**Klapp-Keyboardplatte mit Halterung für Monitor bis 20 kg** Lichtes Maß: 190 x 630 mm, Klappwinkel ca. 101° (Endlage gedämpft), Mausablage und Mausfang rechts Justierbare Höhenverstellung über Profil: 345 mm Ausladung: 456 mm Gewicht: 6 kg Keyboardplatte hochgeklappt	

Trägerschienen

Trägerschiene, an Wand

Farbe: natur eloxiert + weiß

Breite 150 mm x Tiefe 42 mm, mit 2 integrierten Kabelkanälen, 2x Profilabdeckung und 2x Potentialausgleichsstecker

Artikel-Nr.	Beschreibung	Abbildung
M-15875	**Länge: 500 mm** Gewicht: 1,65 kg	
M-15876	**Länge: 1000 mm** Gewicht: 3,3 kg	
M-15877	**Länge: 1500 mm** Gewicht: 4,9 kg	
M-15878	**Länge: 2000 mm** Gewicht: 6,5 kg	
Aufschlag pro Zuschnitt	**Sonderlänge auf Anfrage** Gewicht: 0,33 kg / 100 mm	

Trägerschiene einfach, an Wand

Farbe: natur eloxiert + lichtgrau

Breite 135 mm x Tiefe 17 mm, mit 2 integrierten Kabelkanälen und 2x Profilabdeckung (2x Potentialausgleichsstecker optional)

Artikel-Nr.	Beschreibung	Abbildung
M-20500	**Länge: 350 mm** Gewicht: 0,75 kg	
M-20501	**Länge: 700 mm** Gewicht: 1,5 kg	
M-20502	**Länge: 1000 mm** Gewicht: 2,08 kg	
M-20499	**Länge: 1500 mm** Gewicht: 3,15 kg	
Aufschlag pro Zuschnitt	**Sonderlänge auf Anfrage** Gewicht: 0,21 kg / 100 mm	

Trägerschiene kompakt, an Decke oder Boden

Farbe: natur eloxiert + lichtgrau / weiß

Breite 132 mm x Tiefe 76 mm, mit 2 integrierten Kabelkanälen, 1x Profilabdeckung und 2x Potentialausgleichsstecker

Artikel-Nr.	Beschreibung	Abbildung
M-20510	**Länge: 1000 mm** Gewicht: 5 kg	
M-20515	**Länge: 1500 mm** Gewicht: 7,3 kg	
M-20520	**Länge: 2000 mm** Gewicht: 9,7 kg	
Aufschlag pro Zuschnitt	**Sonderlänge auf Anfrage** Gewicht: 0,5 kg / 100 mm	

Blende an Zwischendecke, für kompakte Trägerschiene

Farbe: pulverbeschichtet weiß

Artikel-Nr.	Beschreibung	Abbildung
M-22170	**Außen - ∅ 400 mm** 3-teilig inkl. Drehrastbolzen zur Montage an Trägerschiene passend in Deckenausschnitt: ∅ 270 mm Gewicht: 0,95 kg 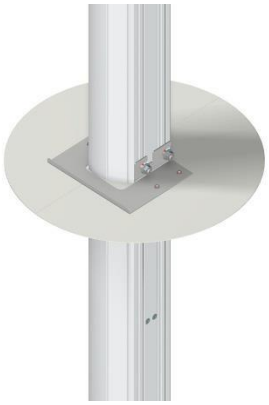 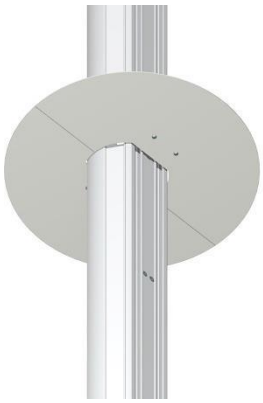 Sicht von oben Sicht von unten Angebaut an Trägerschiene	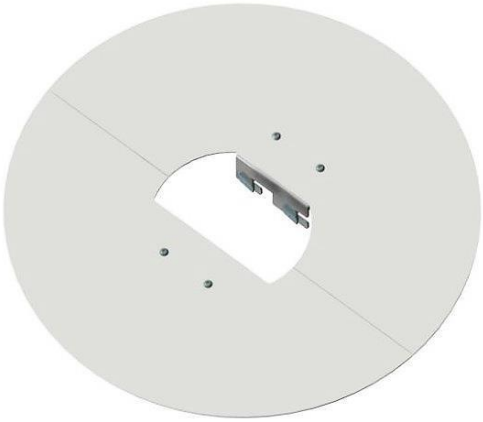

Trägerschiene gerundet, an Decke, Tisch oder Boden

Breite 86 mm x Tiefe 64 mm, mit 1 integrierten Kabelkanal und 1x Profilabdeckung

Farbe: natur eloxiert + weiß

Artikel-Nr.	Beschreibung	Abbildung
M-15894	**Länge: 700 mm** Gewicht: 2 kg	
M-15896	**Länge: 1000 mm** Gewicht: 2,9 kg	
M-15897	**Länge: 1500 mm** Gewicht: 4,3 kg	
M-15898	**Länge: 2000 mm** Gewicht: 5,7 kg	
Aufschlag pro Zuschnitt	**Sonderlänge auf Anfrage** Gewicht: 0,3 kg / 100 mm	

Blende an abgehängter Decke, für gerundete Trägerschiene

Farbe: pulverbeschichtet weiß

Artikel-Nr.	Beschreibung	Abbildung
M-20495	**Außen - ∅ 240 mm** 3-teilig inkl. Drehrastbolzen zur Montage an Trägerschiene passend in Deckenausschnitt: ∅ 180 mm Gewicht: 0,6 kg 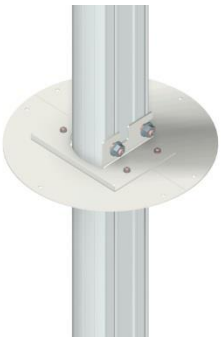 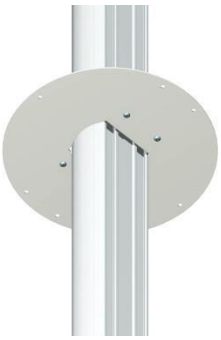 Sicht von oben Sicht von unten Angebaut an Trägerschiene	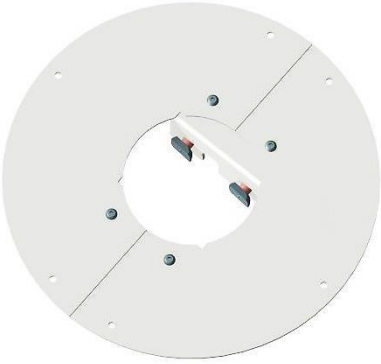

Baureihe: *Tragarm „Standard“ – Schwenkarm „Standard“*

Produktbeschreibung

- Für Verbindungsachse mit Außen- ⌀ **20 mm**
- Ansprechendes Design
- Reinigungsfreundlich
- Verwindungssteif
- mit Kabelmanagement
- Verschraubte Abdeckungen
- Kabel vom Anwender einzulegen

Kabelführung, Tragarm Standard

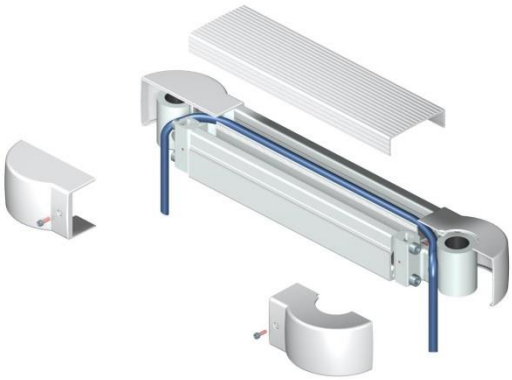

Kabelführung, Schwenkarm Standard

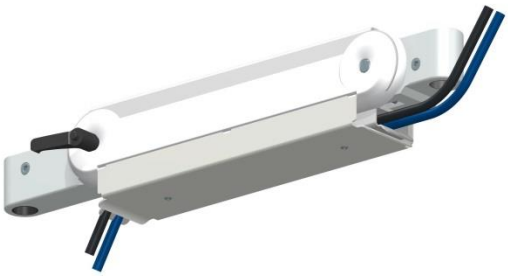

Kombinationen Beispiele

Kombination **K-22835** an Trägerschiene L = 500 mm

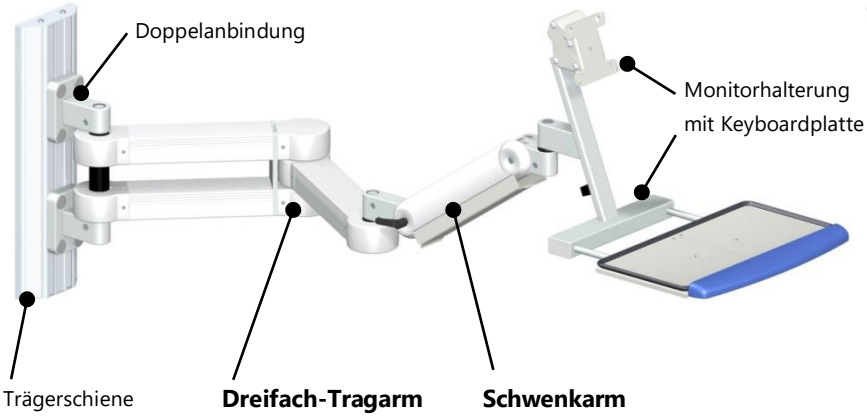

Kombination
K-22817
Anbindung an Versorgungskanal. (Darstellung: Schwenkarm unten)

Kombination
K-5801
Anbindung an Wand oder Trägerschiene. Ausladung Tragarm: 350 mm. Mausplatten ganz außen.

Tragarm / Schwenkarm

mit integriertem Kabelkanal

Farbe: natur eloxiert + weiß

Artikel-Nr.	Beschreibung	Abbildung
M-5048 - 350	**Tragarm** Ausladung: 350 mm Gewicht: 1,25 kg, Tragfähigkeit: bis 30 kg	
M-5048 – 500	**Tragarm** Ausladung: 500 mm Gewicht: 1,6 kg, Tragfähigkeit: bis 30 kg	
M-15373 – 1000	**Tragarm Doppelgelenk** Ausladung: 1000 mm Gewicht: 3,3 kg, Tragfähigkeit: bis 20 kg	
M-15364 – 350	**Tragarm starr** Ausladung: 350 mm Gewicht: 1,2 kg, Tragfähigkeit: bis 35 kg	
M-20069	**Kleiner Tragarm** Ausladung: 266 mm Oberfläche: pulverbeschichtet weiß Gewicht: 0,75 kg, Tragfähigkeit: bis 15 kg	
M-20079	**Kleiner Tragarm Doppelgelenk** Ausladung: 532 mm Oberfläche: pulverbeschichtet Gewicht: 1,5 kg, Tragfähigkeit: bis 10 kg	
M-15650 – 800N	**Schwenkarm** mit Bremse Ausladung max.: 450 mm Höhenverstellung: ca. 335 mm, ± 35° Gewicht: 3,1 kg Tragfähigkeit: 4 - 16 kg	 Stellung oben 35° Stellung unten 35°
M-15650 – 1000N		
M-15650 – 1300N		

Anbindung

mit Verbindungsachse ∅ 20 mm

Farbe: natur eloxiert + schwarz

Artikel-Nr.	Beschreibung	Abbildung
M-20072	**Einfache, an Wand oder Trägerschiene** ohne Verbindungsachse Ausladung: 24 mm Gewicht: 0,25 kg, Tragfähigkeit: bis 20 kg	
M-20361	**An Wand oder Trägerschiene** Ausladung: 86 mm Gewicht: 1,2 kg, Tragfähigkeit: bis 35 kg	
M-20361_LK	**Mit langem Knoten, an Wand oder Trägerschiene** Ausladung: 170 mm Gewicht: 1,65 kg, Tragfähigkeit: bis 35 kg	
M-5019	**Einfache, an waagrechte Normschiene 25 x 10 mm** Ausladung: 41 mm Gewicht: 0,71 kg, Tragfähigkeit: bis 20 kg	
M-20360	**An waagrechte Normschiene** **25 x 10 oder 35 x 8 mm** Ausladung: 82 mm Gewicht: 1,3 kg, Tragfähigkeit: bis 35 kg	
M-20360_LK	**Mit langem Knoten, an waagrechte Normschiene** **25 x 10 mm** Ausladung: 165 mm Gewicht: 1,6 kg, Tragfähigkeit: bis 35 kg	
M-20350	**An senkrechte Normschiene 25 x 10 mm** Ausladung: 51 mm Gewicht: 0,67 kg , Tragfähigkeit: bis 35 kg	
M-20280_OK	**An GCX-Profil** Ausladung: 78 mm Gewicht: 0,93 kg, Tragfähigkeit: bis 35 kg	
M-20280_MK	**An GCX-Profil** Ausladung: 78 mm Gewicht: 0,95 kg, Tragfähigkeit: bis 35 kg	Darstellung von rechter Seite

Anbindung

mit Verbindungsachse ∅ 20 mm

Farbe: natur eloxiert + schwarz

Artikel-Nr.	Beschreibung	Abbildung
M-20392	**An Rohr ∅ 38 mm** Gewicht: 0,73 kg	Ausladung: 78 mm Tragfähigkeit: bis 35 kg 122,- €
M-20391	**An Rohr ∅ 35 mm** Gewicht: 0,75 kg	
M-20390	**An Rohr ∅ 32 mm** Gewicht: 0,76 kg	
M-20388	**An Rohr ∅ 30 mm** Gewicht: 0,88 kg	
M-20389	**An Rohr ∅ 25 mm** Gewicht: 0,8 kg	
M-20362_RD38_LK	**Mit langem Knoten, an Rohr ∅ 38 mm** Ausladung: 180 mm Gewicht: 1,7 kg Tragfähigkeit: bis 35 kg	
M-20290	**An Standard-Profil (geeignet auch an Wand)** Ausladung: 76 mm Gewicht: 1,3 kg Tragfähigkeit: bis 20 kg	
M-20376	**An Beatmungs- oder Narkosegerät** Anbindung des Armes wahlweise links oder rechts Ausladung: 85 mm Gewicht: 1,1 kg Tragfähigkeit: bis 35 kg	Anbindungsplatte um 180° gedreht
M-20486	**An Versorgungskanal** **(2x waagrechte Normschiene 25 x 10 mm)** Normschienen-Abstand: bis 360 mm Ausladung: 88 mm Gewicht: 2,3 kg Tragfähigkeit: bis 35 kg	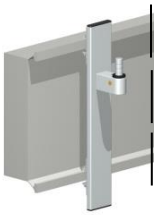 Anbindung oben / Anbindung unten (Versorgungskanal nicht im Lieferumfang)

Monitorhalterung bis 5 kg / bis 15 kg

VESA-Standard 75 / 100 mm

Farbe: natur eloxiert + pulverbeschichtet weiß

Artikel-Nr.	Beschreibung	Abbildung
M-5083	**Neig- und drehbare Monitorhalterung, mit Verbindungsachse ∅ 20 mm** neigbar ± 15°, drehbar ± 90° Ausladung: 63 mm Gewicht: 0,7 kg Tragfähigkeit: **bis 5 kg**	
M-5089	**Neigbare Monitorhalterung, an Wand oder Trägerschiene** neigbar ± 15° „Z-Halterung" zum einfachen Einhängen des Monitors Ausladung: 56 mm Gewicht: 0,9 kg Tragfähigkeit: **bis 15 kg**	 Seitenansicht
M-5087	**Starre Halterung, an Wand oder Trägerschiene** „Z-Halterung" zum einfachen Einhängen des Monitors Ausladung: an Wand 19 mm / an Trägerschiene 28 mm Gewicht: 0,6 kg Tragfähigkeit: **bis 5 kg**	 Seitenansicht

Herstellerbezogene Halterungen

Artikel-Nr.	Beschreibung	Abbildung
	Halterungen für Medizin-Monitore **wie z.B. Philips, GE, Dräger, etc.** Fragen Sie nach unseren Produktkatalogen	

Monitorhalterung bis 25 kg

VESA-Standard 75 / 100 mm, neigbar ± 15°

Farbe: natur eloxiert + pulverbeschichtet weiß

Artikel-Nr.	Beschreibung	Abbildung
M-20093	**Mit Verbindungsachse ∅ 20 mm** drehbar ± 90° Ausladung: 74 mm Gewicht: 1,2 kg	
M-20093_JUST	**Justierbar, mit Verbindungsachse ∅ 20 mm** drehbar ± 90°, justierbar ± 5° Ausladung: 82 mm Gewicht: 1,4 kg	
M-20095	**Einfache, an Wand oder Trägerschiene** Ausladung: 86 mm Gewicht: 1,2 kg	
M-20094	**An Wand oder Trägerschiene** Ausladung: 85 mm Gewicht: 1,5 kg	
M-20113	**Doppel-Monitorhalterung,** **an Wand oder Trägerschiene** Ausladung: 155 mm Gesamtbreite: 720 mm Abstand Monitorhalter max.: 670 mm einzeln seitlich verschiebbar einzeln neigbar ± 15° Gewicht: 3,5 kg Tragfähigkeit: **bis 2x 25 kg**	

Keyboardplatte

Grundfarbe: natur eloxiert + pulverbeschichtet weiß

mit weicher Handauflage in blau (optional in anthrazit)
Abmessung: Tiefe 208 mm, Innenmaß variabel: von 412 bis 682 mm in Stufen verstellbar
Mausablage links oder rechts, auf verstellbarer Platte, mit Kantenschutz in schwarz
Tragfähigkeit: **bis 5 kg**

Erweiterung der Auflagefläche, durch in Stufen verstellbare Mausplatten:

beidseitig innen	*einseitig außen*	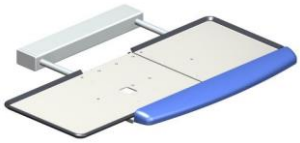 *einseitig ganz außen*	*beidseitig ganz außen*

Artikel-Nr.	Beschreibung	Abbildung
M-5441-B	**Unter Tragarm oder unter Schwenkarm** Auszug: 105 mm Ausladung max.: 395 mm Verbindungsachse ∅ 20 mm, L = 300 mm Gewicht: 3,9 kg	
M-5404-B	**Auf Schwenkarm** mit Verbindungsachse ∅ 20 mm und langer Distanzhülse Auszug: 105 mm Ausladung max.: 395 mm Gewicht: 3,8 kg	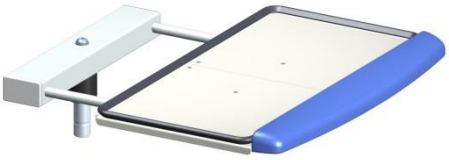
M-5446-B	**Auf Tragarm** mit Verbindungsachse ∅ 20 mm und Distanzhülse Auszug: 105 mm Ausladung max.: 395 mm Gewicht: 3,6 kg	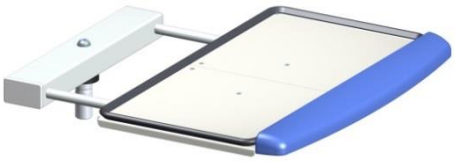

Keyboardplatte

mit weicher Handauflage in blau (optional in anthrazit)
Tragfähigkeit: **bis 5 kg**

Grundfarbe: natur eloxiert + pulverbeschichtet weiß

Artikel-Nr.	Beschreibung	Abbildung
M-5401-B	**An Wand oder Trägerschiene** Abmessung: Tiefe 208 mm, Innenmaß variabel: von 412 bis 682 mm in Stufen verstellbar Mausablage links oder rechts, auf verstellbarer Platte mit Kantenschutz in schwarz Auszug: 105 mm Ausladung max.: 430 mm Gewicht: 3,8 kg	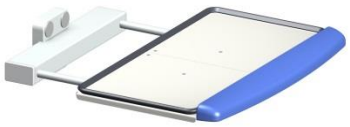
M-20131-B	**Mit Monitorhalterung bis 20 kg** und Verbindungsachse ∅ 20 mm Abmessung: Tiefe 208 mm, Innenmaß variabel: von 412 bis 682 mm in Stufen verstellbar Mausablage links oder rechts, auf verstellbarer Platte mit Kantenschutz in schwarz Auszug: 105 mm Ausladung max.: 438 mm Höhenjustierung über Profil: 210 mm Monitorhalter neigbar ± 15° gesamt drehbar ± 90° Gewicht: 5 kg	
M-20132-B	**Mit Monitorhalterung bis 20 kg** und Verbindungsachse ∅ 20 mm **Klapp-Keyboardplatte** unsymmetrisch, inkl. Mausfang Klappwinkel ca. 101° (Endlage gedämpft) Innenmaß: 190 x 630 mm (festes Maß) mit Kantenschutz in schwarz mit Magnetsatz zur Keyboard-Befestigung Auszug: 105 mm Ausladung max.: 456 mm Höhenjustierung über Profil: 210 mm Monitorhalter neigbar ± 15° gesamt drehbar ± 90° Gewicht: 6 kg	Keyboardplatte hochgeklappt
M-5513-B	**An Wand oder Trägerschiene** **Klapp-Keyboardplatte** unsymmetrisch, inkl. Mausfang Klappwinkel ca. 101° (Endlage gedämpft) Innenmaß: 190 x 660 mm (festes Maß) mit Kantenschutz in schwarz mit Magnetsatz zur Keyboard-Befestigung Ausladung max.: 465 mm Gewicht: 4 kg	Keyboardplatte hochgeklappt 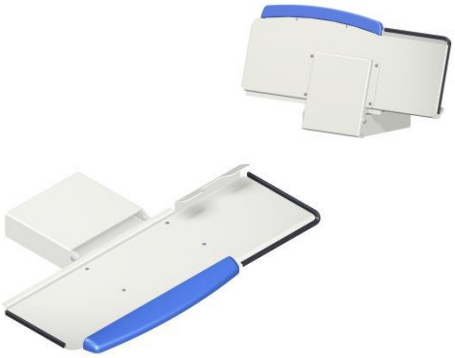

Notebookplatte / Geräteplatte

Grundfarbe: pulverbeschichtet weiß

Artikel-Nr.	Beschreibung	Abbildung
M-20194	**An Wand oder Trägerschiene** Maße: B 500 x T 400 mm, abgekantet mit weicher Handauflage in blau Gewicht: 4,9 kg Tragfähigkeit: bis 12 kg	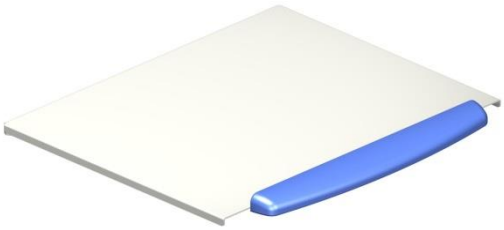
M-20195	**An Wand oder Trägerschiene** Innenmaß: ca. B 446 x T 330 mm, aufgekantet mit weicher Handauflage in blau (optional in anthrazit) mit Kantenschutz in schwarz Gewicht: 3,6 kg Tragfähigkeit: bis 12 kg	
M-20197	**Auf Tragarm oder Schwenkarm** Innenmaß: ca. B 415 x T 300 mm, aufgekantet Mausablage: ca. B 170 x T 190 mm, einschiebbar mit Kantenschutz in schwarz mit weicher Handauflage in blau (optional in anthrazit) mit Verbindungsachse ∅ 20 mm Gewicht: 4,2 kg Tragfähigkeit: bis 5 kg	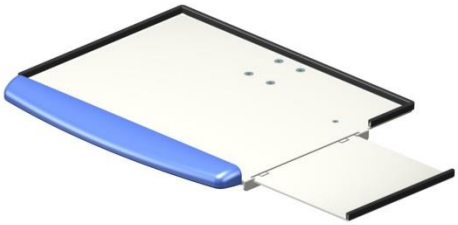 Ansicht von rechts
M-15668	**Auf Tragarm oder Schwenkarm** mit Verbindungsachse ∅ 20 mm, Hülse und Sicherungsring Maße: B 400 mm x T 350 mm, aufgekantet mit Verbindungsachse ∅ 20 mm Gewicht: 1,6 kg Tragfähigkeit: bis 12 kg	

Ablageplatte / Rechnerplatte

an Wand oder Trägerschiene

Grundfarbe: pulverbeschichtet weiß

Artikel-Nr.	Beschreibung	Abbildung
M-20267	**Ablageplatte,** z.B. für Drucker Maße: B 510 x T 310 mm Gewicht: 3,7 kg Tragfähigkeit: bis 15 kg	
M-20190	**Ablageplatte A3** Maße: B 436 x T 302 mm Gewicht: 1,2 kg Tragfähigkeit: bis 15 kg	
M-5049	**Rechnerplatte variabel, klein** Maße: B 300 x T 150 mm Gewicht: 0,5 kg Tragfähigkeit: bis 8 kg	
M-5037	**Rechnerplatte variabel** inkl. Haltegurt 20 x 1500 mm, mit Schnalle (optional mit Sicherungsbügel: **M-5037_S**) Maße: B 490 x **T variabel von 160 - 220 mm** Gewicht: 1,5 kg Tragfähigkeit: bis 12 kg	 Haltegurt (zusammengewickelt) Darstellung mit breitem Rechner. Gesichert mit Haltegurt. Platte mit maximaler Tiefe. (Rechner nicht im Lieferumfang enthalten)
M-20184	**Winkelhalterung (1-teilig),** für schmalen Rechner inkl. Haltegurt 20 x 1500 mm, mit Schnalle Maße: B 240 x **T variabel von 50 - 100 mm** Gewicht: 0,85 kg Tragfähigkeit: bis 12 kg Darstellung mit schmalem Rechner, montiert an Trägerschiene. (Rechner nicht im Lieferumfang enthalten)	Zusammen- geschoben Haltegurt (zusammengewickelt) Auseinander- geschoben, max.

Trägerplatte / Konsole

an Wand oder Trägerschiene

Grundfarbe: pulverbeschichtet weiß

Artikel-Nr.	Beschreibung	Abbildung
M-15381	**Trägerplatte, mittelschwere Ausführung** Maße: B 500 x T 280 mm, abgekantet Gewicht: 1,4 kg Tragfähigkeit: bis 35 kg	
M-15382	**Trägerplatte, mittelschwere Ausführung** Maße: B 600 x T 400 mm, abgekantet Gewicht: 3,2 kg Tragfähigkeit: bis 60 kg	
M-15866-2	**Konsole schmal, mit 2 flachen Schubladen** (optional an Normschiene 25 x 10 mm) Maße: B 450 x T 300 x H 135 mm Gewicht: 4,4 kg Tragfähigkeit: bis 30 kg	
M-15866-1	**Konsole schmal, mit 1 Schublade** (optional an Normschiene 25 x 10 mm) Maße: B 450 x T 300 x H 135 mm Gewicht: 3,5 kg Tragfähigkeit: bis 30 kg	
M-5079-ONS	**Konsole, mit 1 Schublade,** z.B. für Drucker (optional an Normschiene 25 x 10 mm) Schublade mit "Push to Open"- Mechanismus Maße: B 400 x T 400 x H 145 mm Gewicht: 5,3 kg Tragfähigkeit: bis 20 kg	
M-5079_2	**Konsole, mit 1 Schublade,** **und 2 seitlichen Normschienen 25 x 10 mm** (optional an Normschiene 25 x 10 mm) Schublade mit "Push to Open"- Mechanismus Maße: B 400 x T 400 x H 145 mm Gewicht: 5 kg Tragfähigkeit: bis 20 kg	

Befestigung an Decke oder am Boden

Grundfarbe: pulverbeschichtet weiß

Artikel-Nr.	Beschreibung	Abbildung
M-20465_TS-1000 **M-20465_TS-1500**	**Lift an Decke, höhenverstellbar 380 mm** mit Trägerschiene L = 1000 mm, Gesamthöhe: 1150 bis max. 1530 mm mit Trägerschiene L = 1500 mm, Gesamthöhe: 1650 bis max. 2030 mm (andere Längen auf Anfrage) mit Sterngriff zur Arretierung mit 2 integrierten Kabelkanälen geeignet für Verbindungsachse ∅ 20 mm Farbe: natur eloxiert + weiß Gewicht: 8 kg / 9,3 kg Tragfähigkeit: bis 25 kg	 Darstellung: mit Träger - schiene L = 1000 mm
M-20148	**Anbindung an Decke / Boden** **für gerundete Trägerschiene** inkl. Verbindungsschrauben und Drehrastbolzen B 254 x T 210 mm x H 6 / 77 mm Gewicht: 3,1 kg Tragfähigkeit: bis 50 kg	
M-20152	**Standfuß / Deckenbefestigung** **für kompakte Trägerschiene** inkl. Verbindungsschrauben und Drehrastbolzen B 300 x T 260 x H 12 / 162 mm Gewicht: 9,2 kg Tragfähigkeit: bis 60 kg	
M-20170	**Bodenplatte / Deckenplatte** **für kompakte Trägerschiene** inkl. Verbindungsschrauben B 300 x T 260 x H 12 mm Gewicht: 7,3 kg Tragfähigkeit: bis 60 kg	
M-20151	**Standfuß / Deckenplatte** **für kompakte Trägerschiene** inkl. Verbindungsschrauben mit Gelenkfüße in schwarz B 650 x T 585 x H 12 mm Gewicht: 36 kg Tragfähigkeit: bis 60 kg	

Rollwagen (zum Anbau Geräteträger)

Grundfarbe: natur eloxiert + Signalgrau

Breite: 570 mm, Tiefe: 480 mm, 2 Rollen feststellbar, Rollen- ∅ 100 mm

Trägerschiene kompakt, mit 2 integrierten Kabelkanälen und Profilabdeckung

(für stark ausladende Komponenten, wie Schwenkarm oder Tragarm, nur mit zusätzlichem Gegengewicht erhältlich)

Artikel-Nr.	Beschreibung	Abbildung
M-5300	**Mit Trägerschiene L = 1000 mm und Bogengriff** Gewicht: 11,5 kg Tragfähigkeit: bis 50 kg	Rückansicht
M-5301	**Mit Trägerschiene L = 1500 mm und Bogengriff** Gewicht: 13 kg Tragfähigkeit: bis 50 kg	Rückansicht
M-20168_1-teilig	**Gegengewicht für Rollwagen** Befestigung im Rollfuß mit 2x Gewindestange, Federring und Flügelmutter Gewicht: **8,8 kg**	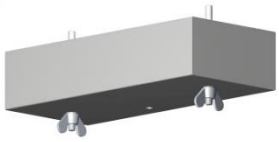

Zubehör

Universalklammer für Philips Monitor X2

Grundfarbe: natur eloxiert

Artikel-Nr.	Beschreibung	Abbildung
M-5190	**Universalklammer für Philips Monitor X2** zur Befestigung an: - Rohr ∅ 25 bis ∅ 38 mm - Normschiene 25 x 10 mm oder 35 x 8 mm drehbar ± 90°, neigbar ± 90° Maße (ohne Sterngriff): ca. 60 x 74 x 34 mm 2x Befestigungsbohrungen ∅ 4,4 mm Gewicht: 0,15 kg	

Anbindung für Trägerschiene an Normschiene 25 x 10 mm

Grundfarbe: natur eloxiert

Artikel-Nr.	Beschreibung	Abbildung
M-15384	**Universalträger** 1 Stück, inkl. Befestigungsmaterial Gewicht: 0,15 kg	
M-15370	**Adapter Kit (2-teilig)** Distanzbleche für unterschiedlichen Wandabstand Distanz: bis 49 mm oder bis 97 mm Kit besteht aus 2 Haltern (nach Wahl), inkl. Befestigungsmaterial Gewicht: 1,9 kg / 2,1 kg / 2,3 kg	

Verbindungsachse für Tragarme / Schwenkarme

Grundfarbe: natur eloxiert

Artikel-Nr.	Beschreibung	Abbildung
M-16118	**∅ 20 x 95,5 mm** mit Distanzhülse (POM schwarz) Gewicht: 0,24 kg Tragfähigkeit: bis 30 kg	
M-16118 _LW	**∅ 20 x 146,5 mm** mit 2x Distanzhülse (POM schwarz) Gewicht: 0,37 kg Tragfähigkeit: bis 30 kg	

Kabelmanagement an Normschiene

Farben: natur eloxiert + schwarz + weiß

Normschienen nicht im Lieferumfang enthalten

Artikel-Nr.	Beschreibung	Abbildung
K-21545_weiss	**Kabelhalterkralle** **an waagerechte Normschiene 25 x 10 mm oder 35 x 8 mm** Breite der Kralle: ca. 145 mm. Gewicht: 0,5 kg Montiert an Normschiene	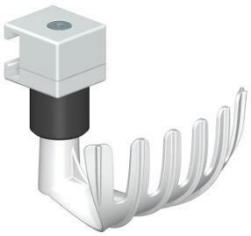
K-21555	**Kabelhalterkralle** mit Sterngriffklemmung, **an waagrechte Normschiene 25 x 10 mm** Breite der Kralle: ca. 145 mm. Gewicht: 0,7 kg Montiert an Normschiene	
K-21556_weiss	**Kabelhalterkralle** **an senkrechte Normschiene 25 x 10 mm** Breite der Kralle: ca. 145 mm. Gewicht: 0,6 kg Montiert an Normschiene	
M-20262 – 50_WS	**Kabelclip, 50 Stück**, weiß **an waagrechte Normschiene 25 x 10 mm** Breite: 23 mm. Gewicht: 0,4 kg (8 g / Stück)	
M-20262 – 100_WS	**Kabelclip, 100 Stück**, weiß **an waagrechte Normschiene 25 x 10 mm** Breite: 23 mm. Gewicht: 0,8 kg (8 g / Stück)	Angeklipst an Normschiene Seitenansicht

Scannerhalterungen

Grundfarbe: grau oder pulverbeschichtet weiß

Artikel-Nr.	Beschreibung	Abbildung	
M-5119	**Scannerhalterung** Kunststoff grau Befestigung an Wand oder an Trägerschiene Gewicht: 0,15 kg **Bei Bestellung bitte Scannertyp angeben**	Beispiel 	Ansicht von hinten
Z-105xx	**Scannerhalterung** Metall, pulverbeschichtet weiß Befestigung z.B. an der Tastaturauflage. An Scannertyp und Einbaulage angepasst. Verschiedenste Ausführungen, wie z.B. Rechen oder Platten. Gewicht: 0,15 kg bis 0,35 kg (je nach Ausführung) **Bei Bestellung bitte Scannertyp angeben**	Beispiele 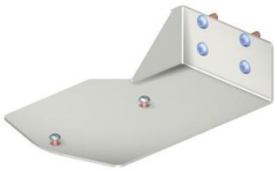 	Darstellungen mit Scanner (nicht im Lieferumfang enthalten)

Steckdosenleiste (zum Anbau an Trägerschiene / an Rollwagen)

Grundfarbe: schwarz + silber

Artikel-Nr.	Beschreibung	Abbildung
Z-10535	**3-fach Steckdosenleiste,** mit Kippschalter, **mit Sicherungsblech** mit Befestigungsmaterial Sicherungsblech Farbe: pulverbeschichtet RAL 9010 (Reinweiß) Gewicht Sicherungsblech: 0,95 kg Geöffnet Geschlossen Darstellungen: Montiert an Trägerschiene (Trägerschiene nicht im Liefer-umfang enthalten)	
Z-10537	**3-fach Steckdosenleiste,** mit Kippschalter, **ohne** Sicherungsblech mit Befestigungsmaterial Darstellung: Montiert an Trägerschiene (Trägerschiene nicht im Liefer-umfang enthalten)	
Z-10536	**6-fach Steckdosenleiste,** mit Kippschalter, **ohne** Sicherungsblech mit Befestigungsmaterial Darstellung: Montiert an Trägerschiene (Trägerschiene nicht im Liefer-umfang enthalten)	